Ewellix 实验室分析仪应用解决方案

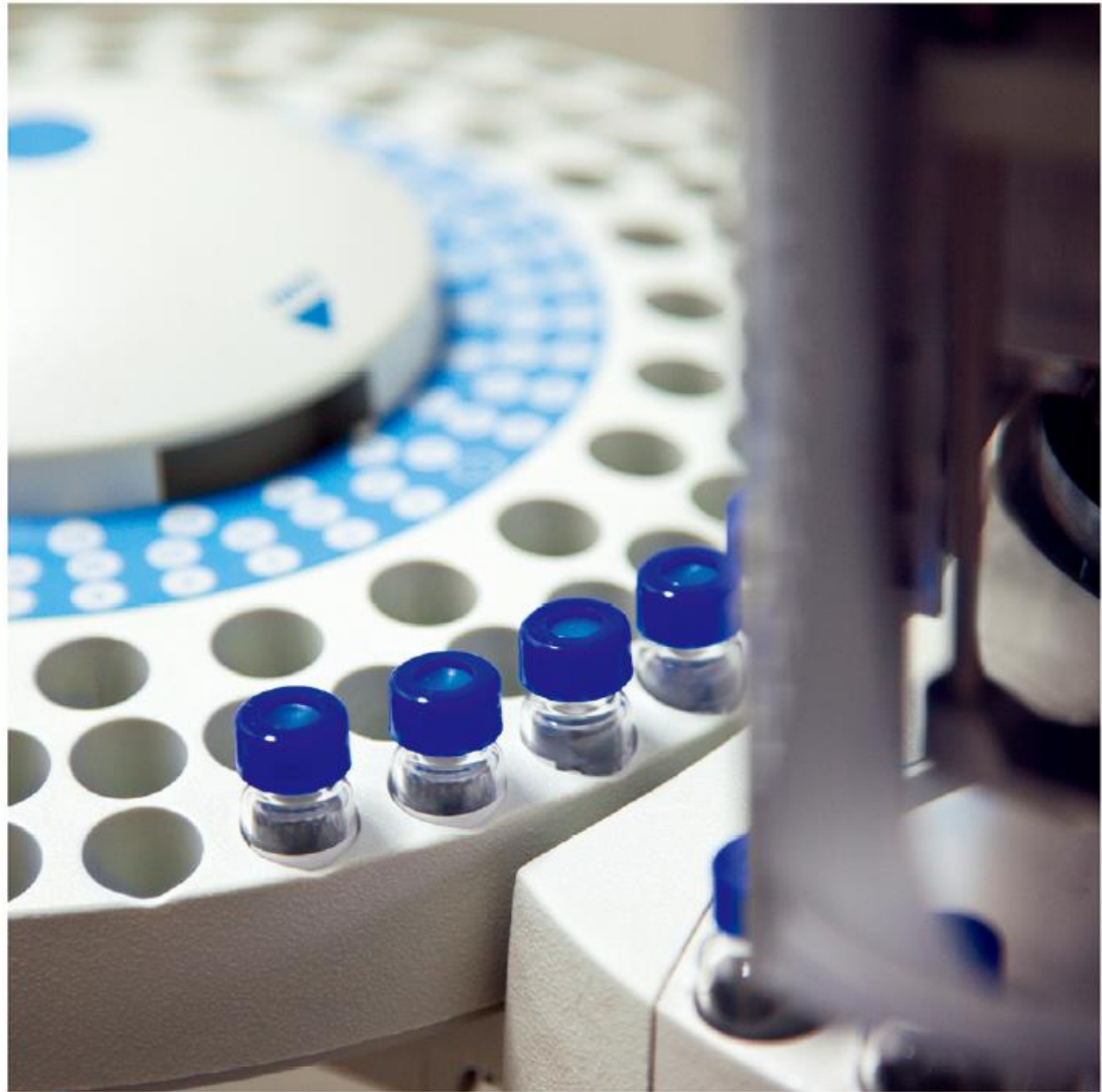

主要内容

1.

应用技术

- 实验室分析设备的自动化发展趋势

2.

客户实际案例

- 血液及尿液分析仪
- 临床检验

3.

Ewellix产品及价值

- LLS 微型导轨
- LBB 直线轴承
- LLT 标准导轨

4.

客户支持工具

- 正确的工具为您推荐最优的选择

01

应用技术

1.1 实验室分析设备的自动化发展趋势

实验室自动化的驱动力

- 实验室自动化系统有助于提高**样本数量和数据质量**，进而提高研发实验室的生产率
- 自动化设备能够改善实验室的工作条件

实验室自动化的市场趋势

小型化是影响实验室自动化未来的最重要因素。 这将致使设备更小，更灵活，以及自动化程度更高

- 微技术和信息系统中出现的技术将使体外诊断（**in-vitro diagnostic IVD**）制造商与实验室合作，以提供所需的生产率

02

客户实际案例

2.1 血液及尿液分析仪

客户需求

某客户生产多种系列的化学分析仪（尿液和血液）。在输送样本（血液或尿液））的过程中，需要增加直线导向机构。

Ewellix 解决方案

LLS 微型导轨9-12系列

客户益处

精巧的设计，安装简便，优异的钢球保持器和良好的行走顺畅性

- 便于集成到现有设备结构
- 极低的摩擦阻力/ 高顺畅度
- 高刚性

2.2 临床检验

客户需求

某客户专业生产多系列临床，细胞和免疫分析分析仪，在免疫血液学检测中体液标本需要被输送定位。

Ewellix 解决方案

LLS 微型导轨9-12系列

客户益处

- 提高运动顺畅度
- 整个行程中稳定的摩擦阻力

03

产品方案和价值主张

- LLS 微型导轨
- LBB 直线轴承
- LLT 标准导轨

3.1 Ewellix 产品方案概述 - 医疗实验室分析仪

- **示例: 生化分析设备**

https://www.youtube.com/watch?v=-KdmgND-EmY

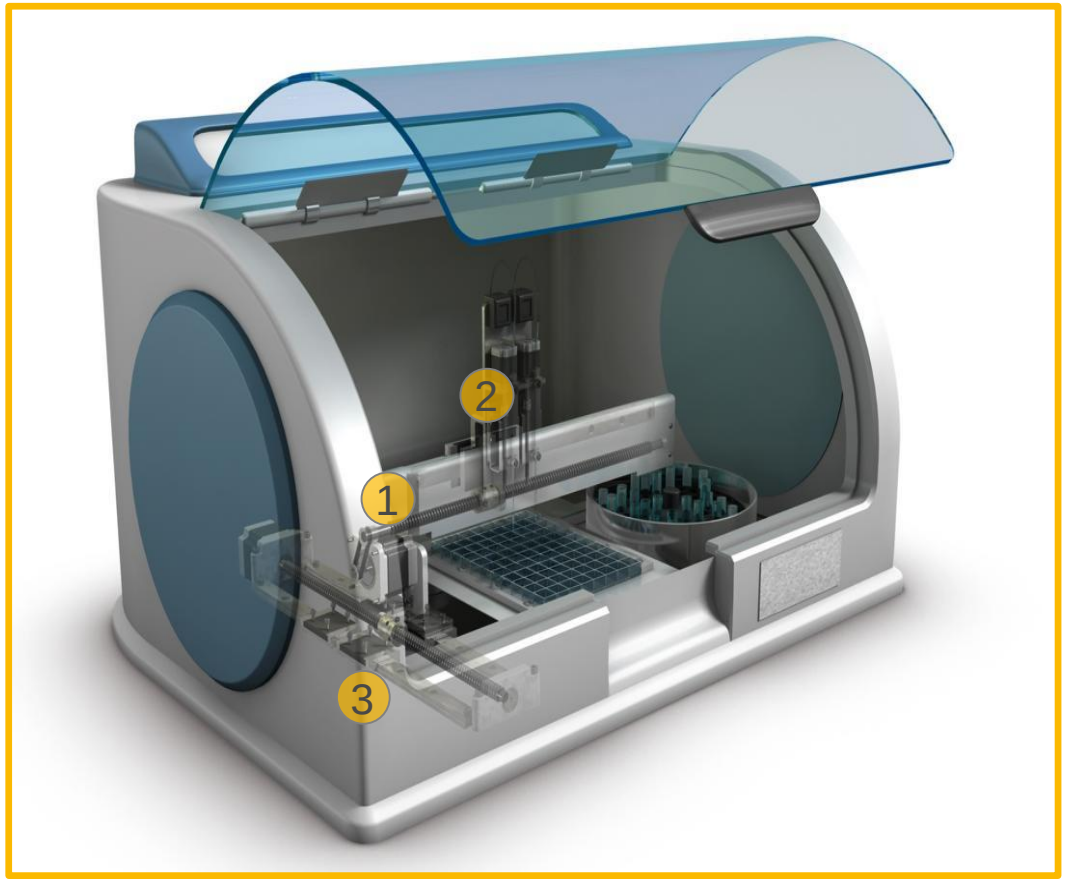

1 LLS 微型导轨

2 LBB 直线轴承

3 LLT 标准导轨

3.2 LLS 微型导轨 - 产品介绍

尺寸	7，9，12
轨道类型	标准宽度
滑块类型	标准型和长型
速度	5 m/s
加速度	最大 140 m/s^2
行走精度	最大 7 μm / 1 000 mm
工作温度	-20° to +80° C (+100° C 无密封件)

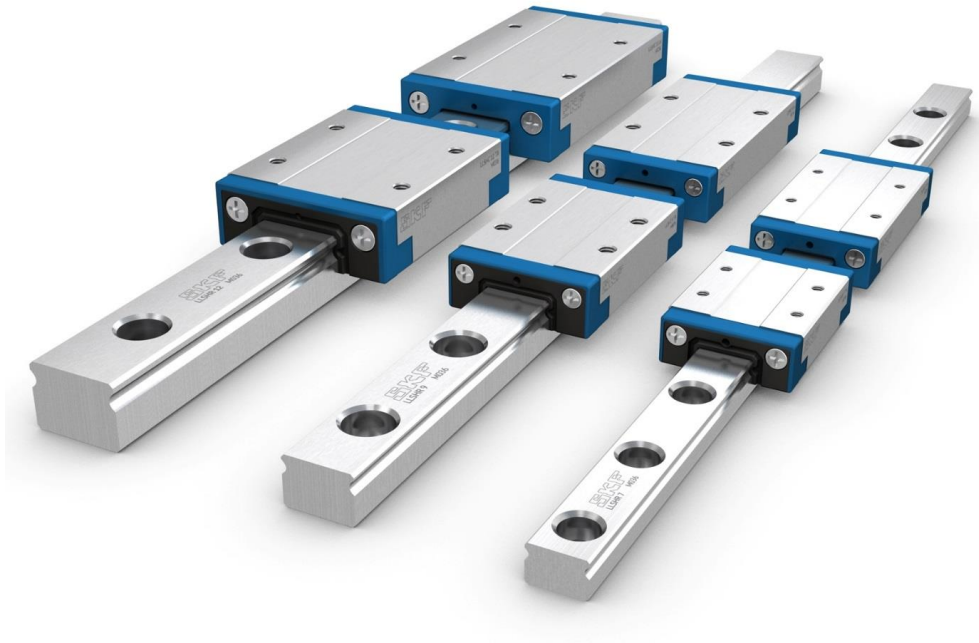

3.2 LLS 微型导轨 - 产品结构

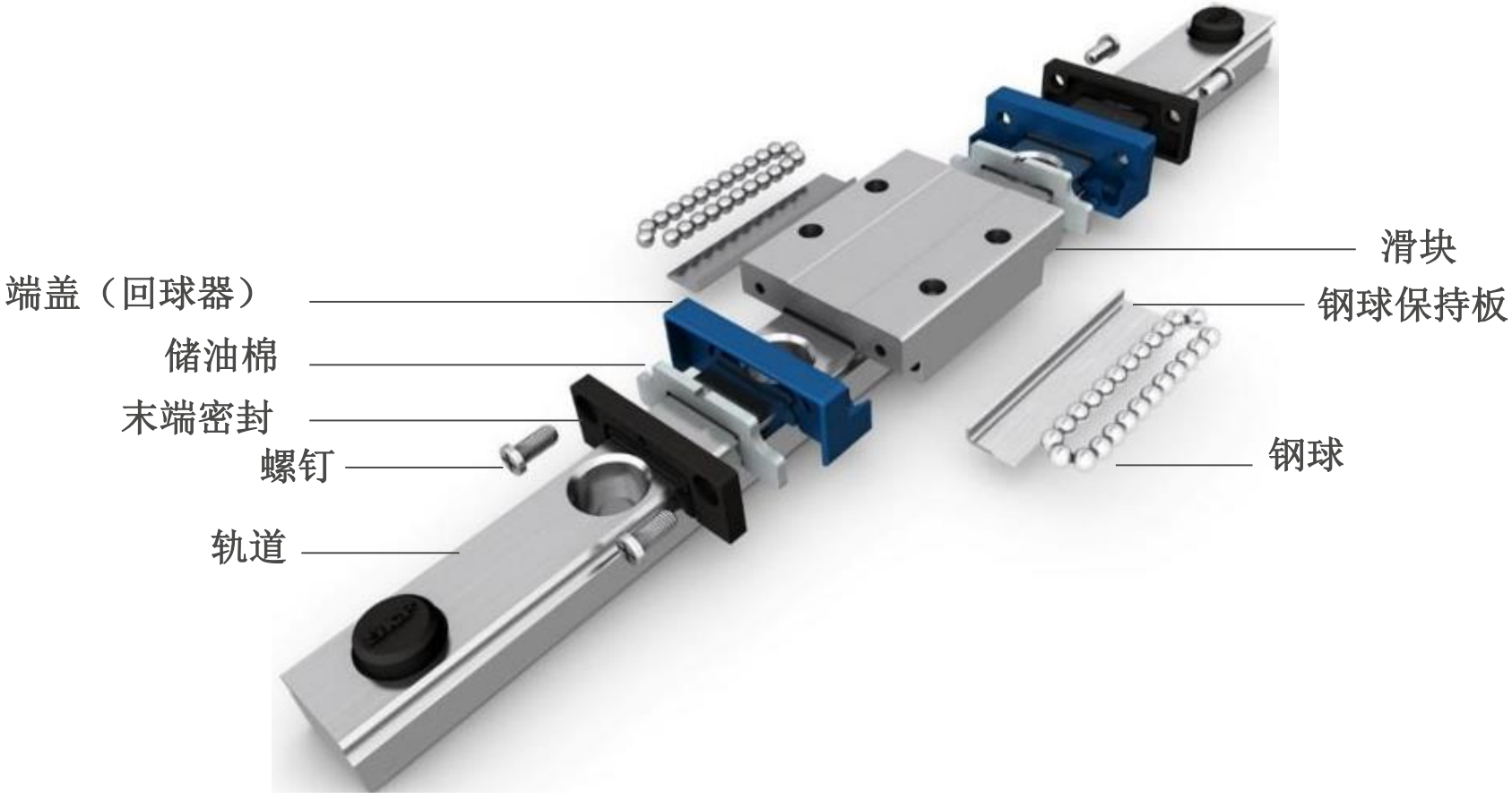

3.2 LLS 微型导轨 – 主要优势

更优化的钢球循环设计

- 低噪音，适用于医疗和办公环境
- 顶级的舒畅性和连续运动性能
- 更优化的钢球数量，提供更高的刚性

3.2 LLS 微型导轨 - 主要优势

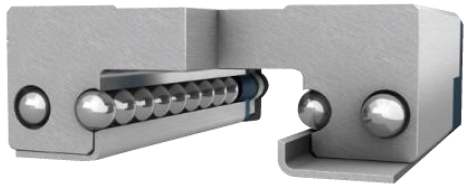

强壮而富有创造性
的钢球保持性系统

- 快速，稳定安装
- 不掉球，提升精度
- 钢球保持结构的设计，更优化的运动顺畅性

3.2 LLS 微型导轨 – 主要特点和优势—总结

更优化的钢球循环设计	• 低噪音，适用于医疗和办公环境 • 顶级的舒畅性和连续运动性能 • 更优化的钢球数量，提供更高的刚性
强壮而富有创造性的钢球保持性系统	• 快速，稳定安装 • 不掉球，提升精度 • 钢球保持结构的设计，更优化的运动顺畅性
更优化的润滑设计	• 创新的储油棉设计，保证20000公里免维护 • 出厂预填充FDA食品级油脂，降低客户的维护成本
更优化的密封设计	• 耐磨材料，更长的密封寿命 • 轨道和钢球保持板之间的公差极小，使其具有更优化的防尘性能 • 密封与轨道恰当的接触，使其保持非常低的摩擦阻力
ZRC系列设计，使轨道滑块拥有互换性	• 快速，稳定互换安装 • 不掉球，提升精度 • 钢球保持结构的设计，更优化的运动顺畅性
不锈钢材质	• 适用于多种应用的防锈性能 • 满足于医疗和食品行业的特性

3.3 LBB 直线轴承 – 概述

- 具有高性价比，并且使用广泛的直线轴承及光轴，能够提供各种尺寸的产品，易于组装，同时提供了高可靠性的密封性能和低阻力的运动性能
- 紧凑系列 **LBB** – ISO 1 系列
- 标准系列 **LBC** – ISO 3 系列
- 适用于**LBB & LBC**的轴承座及其他配件
- 高进度光轴 **LJ**

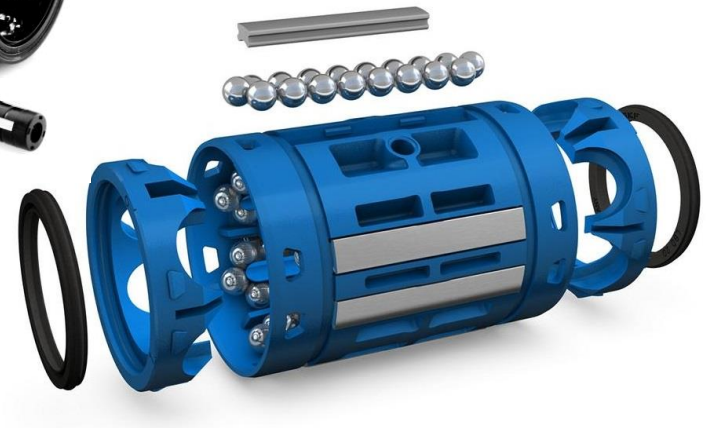

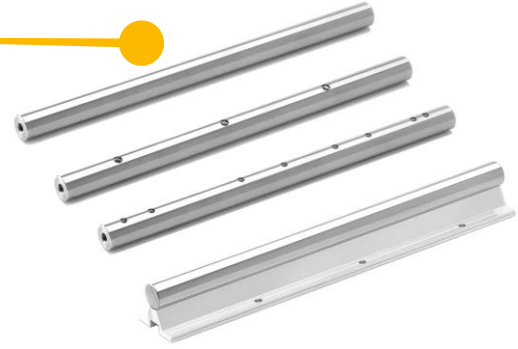

3.3 LBB 紧凑型直线轴承 – 主要优势

- 紧凑型系列 LBBR 是一种高性价比的直线导向解决方案
- 滚道面的技术提供了可调整精度和预紧的可能性
- 从 3 到 50 轴径的宽范围轴径尺寸适应了小型化的趋
- Factory pre-lubricated工厂预润滑降低了安装成本并身润滑
- 全套附件提供一站式供应
- 紧凑尺寸易于集成导向功能
- 不锈钢版本最适于医疗应用

3.4 LLT 标准导轨 – 主要优势

- 全系列的滑块类型适用于几乎**所有应用场合**
- 薄而密集的镀层材料对**各种化学介质提供防护**
- 配备盲孔设计（D4，轨道反向安装孔）保证**导轨的表面清洁**
- S0/S7密封设计实现**低阻力运行**
- 工厂预润滑，滑块即到即用，**降低安装成本**
- 轨道双基准面减少安装故障率，**始终维持导轨高精度**

04

客户支持工具

4.1 正确的工具为您推荐最优的选择

我们为客户提供驱动器、滚珠和滚柱丝杠以及导轨产品的**工程工具**，帮助他们选择最佳解决方案。

客户可以从中得到适合他们需求的技术或产品的**正确建议**。

客户只需使用性能计算器来验证选择并下载要使用的正确**CAD文件**。
(Engineering tools link).

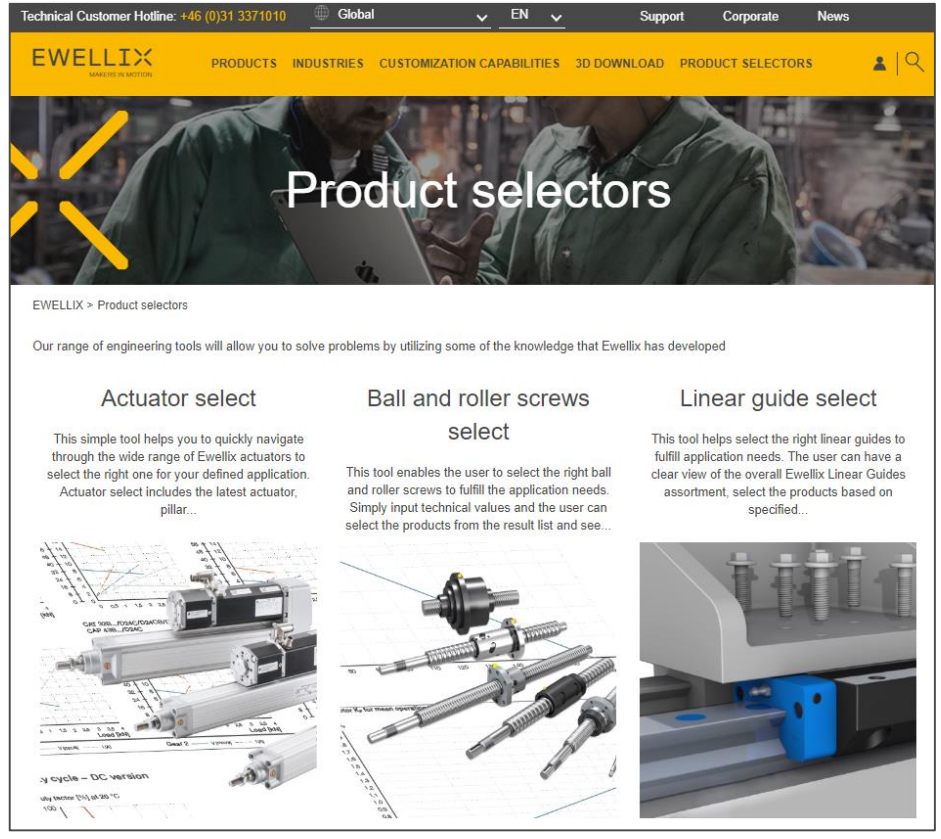

4.2 更多信息请关注微信公众号

EWELLIX

MAKERS IN MOTION